WWW.SIDIMONDIAL.COM

sidi MONDIAL

LEO

+ MANICHINI STIRACAMICIE
SHIRTS FINISHERS
MANNEQUINS POUR CHEMISES
MANIQUIS PARA CAMISAS
HEMDENFINISHER
МАНЕКЕНЫ ДЛА РУБАШЕК

LEO

+ LEO

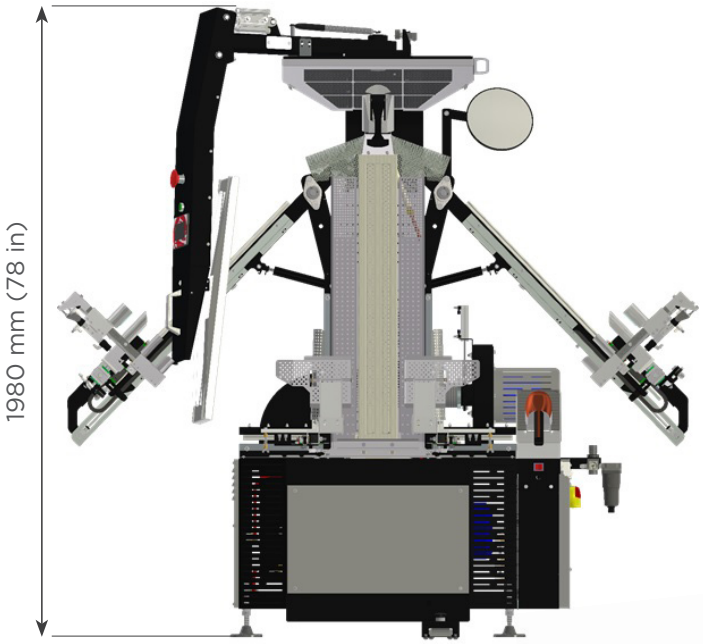

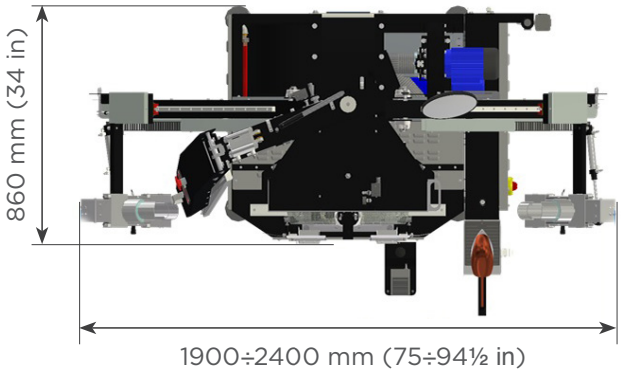

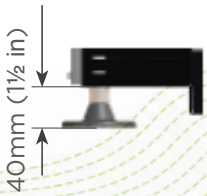

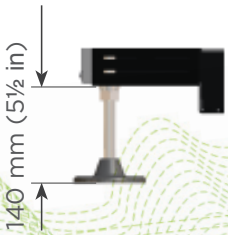

SIDI MONDIAL SRL
www.sidimondial.com
Via G. Di Vittorio 6 | 20065 INZAGO (MI) Italy
tel. +390295383901 fax.+390295383903 | sidi@sidimondial.com

LEO

LEO è un manichino idoneo per la stiratura di camicie, polo e giacche da cuoco o infermiere e, grazie alla sua struttura solida, semplice e di facile utilizzo, garantisce un'ottima qualità di stiro ed una produttività media di 35 pezzi all'ora.
Con quest'ultima versione SIDI intende offrire ai propri clienti il miglior rapporto qualità prezzo mantenendo le sue più importanti innovazioni per lo stiro della camicia. LEO è disponibile sia in versione vapore, sia in versione elettrica. Grazie ad uno speciale dispositivo il manichino elettrico è in grado di stirare la camicia con meno di 10kW di potenza impegnata.

LEO È DOTATO DI SERIE DI:

- CASTELLO SMALL che consente di stirare un range di taglie molto ampio;
- PALA anteriore a scomparsa (per facilitare la vestitura della camicia), imbottita in silicone per non segnare bottoni ed evitare il lucido sui capi scuri;
- PINZE tendi-maniche pneumatiche regolabili in altezza manualmente con bloccaggio anatomico della manica con forma ovale, idonee per la stiratura delle maniche lunghe e corte;
- TECNOLOGIA brevettata H.A.R.S. che consente il recupero dell'aria calda dal pressa-spalle riducendo la durata del ciclo e, conseguentemente il consumo energetico
- PLC TOUCH SCREEN per la gestione personalizzata di tutte le funzioni, dei cicli di stiratura, verifica della produttività per ogni singolo operatore, diagnostica, aggiornamenti software e auto-test. Il PLC può essere collegato via cavo o in wi-fi ad un router per permettere le stesse funzioni anche da remoto;
- LEO è regolabile in altezza ed è munito di specchio.

Si consiglia di affiancare il manichino LEO ad una pressa collo e polsi verticale, Modello COMPACT, per configurare una postazione di stiro camicia compatta ed altamente produttiva.

Accessori a richiesta:

- **castello STANDARD**
- **controllo remoto EASY ACCESS 2.0 Ethernet o WI-FI.**
- **Ferro elettrico per ritocchi.**

DATI TECNICI	LEO - VAPORE	LEO - ELETTRICO
ALIMENTAZIONE ELETTRICA	400 V/3 + N/50 Hz • 230 V/3/60 Hz (AUX 24VDC)	
MOTORE VENTILATORE	1,5 kW	
MOTORE ASPIRATORE	0,25 kW	
BATTERIA RISCALDAMENTO ARIA		2 x 6,75 kW
RESISTENZE CASTELLO		2 x 0,80 kW
POTENZA ASSORBITA		16,60 kW
POTENZA ASSORBITA IN "ECONOMY"		9,85 kW
ALIMENTAZIONE VAPORE	1/2"	
RITORNO CONDENSE	1/2"	
PRESSIONE ESERCIZIO VAPORE	5÷7 bar • 70÷100 psi	
CONSUMO VAPORE	15÷20 Kg/h	
ALIMENTAZIONE ARIA COMPRESSA	1/4"	
PRESSIONE ESERCIZIO ARIA	7 bar • 0,7 Mpa • 100 psi	
CONSUMO ARIA	15 Nl/ciclo	
PESO NETTO	350 Kg	350 Kg
PESO LORDO	400 Kg	400 Kg
DIMENSIONE IMBALLO	198 x 126 x 230 cm	
VOLUME	5,74m3	

Per esigenze costruttive i dati sopraccitati non sono impegnativi .

SIDI MONDIAL SRL
www.sidimondial.com
Via G. Di Vittorio 6 | 20065 INZAGO (MI) Italy
tel. +390295383901 fax.+390295383903 | sidi@sidimondial.com

LEO

LEO is a shirt finisher suitable for finishing men's shirts, polo shirts, chef's and medical uniforms and, thanks to its solid, simple and easy to use design, it allows an exceptional quality output and a productivity of about 35 shirts /hour.
With its latest model, Sidi aims to offer its customers the best quality/price ratio, whilst maintaining the most important technological innovations in shirt finishing.
LEO is available both in steam or electric versions. Thanks to a special device, the electric shirt finisher is able to finish a shirt with less than 10 KW of power.

STANDARD EQUIPMENT OF LEO INCLUDES:

- SMALL DUMMY - which allows to finish a wide range of sizes;
- Sliding FRONT PADDLE (to simplify the dressing of the shirt) with silicon padding to avoid button marks and shining on dark fabrics;
- manually height adjustable pneumatic SLEEVE TENSIONING CLAMPS with oval-shaped sleeve locking device which is suitable for finishing short and long sleeved shirts;
- patented H.A.R.S. TECHNOLOGY which allows the recapture of hot air from the shoulder press, reducing the cycle time and therefore energy consumption;
- PLC TOUCH SCREEN for the customised management of all functions, finishing cycles, operator productivity, diagnostics, software updates and auto-test. When the system is connected to a router through an Ethernet port or via WI-FI, it allows remote control;
- LEO is height adjustable and is equipped with a mirror.

We suggest that for a highly productive and space compact shirt finishing solution the LEO is paired up with the COMPACT vertical collar and cuff press.

Available extras upon request:

- **STANDARD dummy;**
- **remote control EASY ACCESS 2.0 Ethernet or WI-FI.**
- **electric iron for touch-ups.**

TECHNICAL DATA	LEO - STEAM	LEO - ELECTRIC
REQUIRED POWER	400 V/3 + N/50 Hz • 230 V/3/60 Hz (AUX 24VDC)	
FAN MOTOR	1,5 kW	
VACUUM MOTOR	0,25 kW	
ELECTRIC HEATING ELEMENTS		2 x 6,75 kW
HEATING ELEMENTS: FORM FINISHER		2 x 0,80 kW
ABSORBED POWER		16,60 kW
ABSORBED POWER - ECONOMY		9,85 kW
STEAM INLET	1/2"	
RETURN OUTLET	1/2"	
STEAM WORKING PRESSURE	5÷7 bar • 70÷100 psi	
STEAM CONSUMPTION	15÷20 Kg/h	
AIR INLET	1/4"	
AIR WORKING PRESSURE	7 bar • 0,7 Mpa • 100 psi	
AIR CONSUMPTION	15 Nl/cycle	
NET WEIGHT	350 Kg	350 Kg
GROSS WEIGHT	400 Kg	400 Kg
OVERALL DIMENSIONS	198 x 126 x 230 cm	
VOLUME	5,74m3	

For manufacturing necessities the above-mentioned specifications are not binding.

SIDI MONDIAL SRL
www.sidimondial.com
Via G. Di Vittorio 6 | 20065 INZAGO (MI) Italy
tel. +390295383901 fax.+390295383903 | sidi@sidimondial.com

LEO

LEO es un maniquí idóneo para el planchado de camisas, polos y uniformes de cocinero o médicos y, gracias a su estructura sólida, simple y de fácil uso, garantiza una óptima calidad de planchado y una productividad media de 35 piezas por hora.
Con esta última versión SIDI busca ofrecer a sus clientes la mejor relación calidad precio, manteniendo sus innovaciones más importantes para el planchado de camisas.
LEO está disponibile tanto en versión a vapor, como en versión eléctrica. Gracias a un dispositivo especial, el maniquí electrico es capaz de planchar la camisa con menos de 10Kw de potencia empleada.

LEO ESTÁ EQUIPADO DE SERIE CON:

- MUÑECO SMALL que permite planchar un rango de tallas muy amplio;
- PALA anterior retráctil (para facilitar la vestición de la camisa), rellena con silicona para no dejar marcados los botones y evitar el brillo en las piezas oscuras;
- PINZAS neumáticas tensoras de mangas regulables manualmente en altura con bloqueo anatómico de la manga con forma oval, idóneas para el planchado de mangas largas y cortas;
- TECNOLOGIA patentada H.A.R.S. que permite recuperar el aire caliente del dispositivo prensa hombros, reduciendo la duración del ciclo y consecuentemente el consumo energético;
- PLC TOUCH SCREEN para la gestión personalizada de todas las funciones, ciclos de planchado, verificación de la productividad para cada operador, diagnóstica, actualización del software y auto-test. El PLC puede ser conectado via cable o wi-fi a un router para permitir las mismas funciones también de forma remota;
- LEO es regulable en altura e incluye un espejo.

Se aconseja acompañar el maniquí LEO con la prensa de cuello y puños vertical, Modelo COMPACT, para acondicionar una estación de planchado de camisas compacta y altamente productiva.

Accessorios sobre demanda:

- **muñeco STANDARD;**
- **control remoto EASY ACCESS 2.0 Ethernet o WI-FI;**
- **plancha eléctrica para retoques.**

DATOS TÉCNICOS	LEO - VAPOR	LEO - ELECTRICO
ALIMENTACIÓN ELÉCTRICA	400 V/3 + N/50 Hz • 230 V/3/60 Hz (AUX 24VDC)	
MOTOR VENTILADOR	1,5 kW	
MOTOR ASPIRADOR	0,25 kW	
ELEMENTOS DE CALEFACCIÓN ELÉCTRICA		2 x 6,75 kW
RESISTENCIA: MANIQUÍ		2 x 0,80 kW
POTENCIA ABSORBIDA		16,60 kW
POTENCIA ABSORBIDA - ECONOMY		9,85 kW
ALIMENTACIÓN DE VAPOR	1/2"	
RETORNO DE CONDENSADOS	1/2"	
PRESIÓN DE TRABAJO VAPOR	5÷7 bar • 70÷100 psi	
CONSUMO DE VAPOR	15÷20 Kg/h	
ALIMENTACIÓN AIRE COMPRIMIDO	1/4"	
PRESIÓN DE TRABAJO AIRE	7 bar • 0,7 Mpa • 100 psi	
CONSUMO DE AIRE	15 Nl/ciclo	
PESO NETO	350 Kg	350 Kg
PESO BRUTO	400 Kg	400 Kg
DIMENSIONES DE EMBALAJE	198 x 126 x 230 cm	
VOLUMEN	5,74m3	

Por necesidades de fabricación, los datos anteriormente mencionados no son limitativos.

SIDI MONDIAL SRL
www.sidimondial.com
Via G. Di Vittorio 6 | 20065 INZAGO (MI) Italy
tel. +390295383901 fax.+390295383903 | sidi@sidimondial.com

LEO

LEO est un mannequin idéal pour repasser chemises, polos et des vestes de chef ou d'infirmière. Grâce à sa structure solide, simple et facile à utiliser, il garantit une excellente qualité de repassage et une productivité moyenne de 35 pièces à l'heure.
Avec cette dernière version, SIDI entend offrir à ses clients le meilleur rapport qualité-prix tout en conservant ses innovations les plus importantes pour le repassage de la chemise.
LEO est disponible soit en version vapeur, soit en version électrique. Grâce à un dispositif spécial, le mannequin électrique peut repasser la chemise avec moins de 10kw de puissance engagée.

LEO EST ÉQUIPÉ EN STANDARD DE:

- POUPÉE SMALL qui permet de repasser une très large gamme de tailles;
- PALETTE antérieure rétractable (pour que le positionnement de la chemise soit facile), rembourrage en silicone pour éviter que les boutons marquent et éviter le lustre sur les vêtements foncés;
- PINCES pneumatiques pour tension des manches, réglage manuel en hauteur et système ovale pour le blocage anatomique des manches, soit longues que courtes;
- HARS, une technologie brevetée qui permet de récupérer l'air chaud de la presse-épaules, en réduisant le temps de cycle et par conséquence la consommation d'énergie;
- PLC TOUCH SCREEN pour la gestion personnalisée de toutes les fonctions, les cycles de repassage, la vérification de la productivité de chaque opérateur, le diagnostic, les mises à jour logicielles et les autotests. Le PLC peut être connecté via un câble ou une connexion wi-fi à un routeur pour permettre les mêmes fonctions, même à distance;
- Leo est réglable en hauteur et équipé d'un miroir.

Pour une poste de repassage compacte et fortement productive avec mannequin LEO nous recommandons d'installer une presse col et poignet verticale, model COMPACT.

Accessoires sur demande:

- **poupée standard**
- **télécommande EASY ACCESS 2.0 Ethernet ou WI FI.**
- **fer électrique pour retouches.**

DONNÉES TECHNIQUES	LEO - VAPEUR	LEO - ELECTRIQUE
COURANT	400 V/3 + N/50 Hz • 230 V/3/60 Hz (AUX 24VDC)	
MOTEUR VENTILATEUR	1,5 kW	
MOTEUR ASPIRATEUR	0,25 kW	
ELEMENTS CHAUFFAGE ELECTRIQUES		2 x 6,75 kW
RESISTENCES: MANNEQUIN		2 x 0,80 kW
PUISSANCE ABSORBEE		16,60 kW
PUISSANCE ABSORBEE - ECONOMY		9,85 kW
ARIVEE VAPEUR	1/2"	
RETOUR	1/2"	
PRESSION TRAVAIL VAPEUR	5÷7 bar • 70÷100 psi	
CONSOMMATION VAPEUR	15÷20 Kg/h	
ALIMENTATION AIR	1/4"	
PRESSION TRAVAIL AIR	7 bar • 0,7 Mpa • 100 psi	
CONSOMMATION AIR	15 Nl/cycle	
POIDS NET	350 Kg	350 Kg
POIDS BRUT	400 Kg	400 Kg
DIMENSIONS EMBALLAGE	198 x 126 x 230 cm	
VOLUME	5,74m3	

Les données ci-dessus ne sont pas contraignantes pour exigences de construction.

SIDI MONDIAL SRL
www.sidimondial.com
Via G. Di Vittorio 6 | 20065 INZAGO (MI) Italy
tel. +390295383901 fax.+390295383903 | sidi@sidimondial.com

LEO

LEO ist ein Finisher, der zum Bügeln von Hemden, Polohemden und Koch- oder Krankenschwesterjacken geeignet ist, dank seiner soliden Struktur und seiner einfachen Handhabung, garantiert er eine hervorragende Bügelqualität bei einer durchschnittlichen Produktivität von 35 Teilen pro Stunde.
Mit diesem neuen Modell bietet SIDI seinen Kunden ein optimales Preis-Leistungs-Verhältnis, ohne auf wichtigen technischen Innovationen zum Bügeln von Hemden verzichten zu müssen.
LEO ist sowohl in dampfbeheizter als auch in elektrischer Ausführung erhältlich. Dank einer speziellen Vorrichtung ist die elektrisch beheiztee Ausführung in der Lage, das Hemd mit weniger als 10 kW aufgenommener Leistung zu bügeln.

LEO IST WIE FOLGT AUSGESTATTET:

- SMALL Gestell, welches das Bügeln eins sehr breiten Größenspektrums ermöglicht;
- Vordere SCHWENKBARE (um das Hemdenaufziehen zu begünstigen) und silikongepolsterte Andruckleiste, um keine Knopfabdrücke als auch keine Glanzzeichen bei dunklen Kleidungsstücken zu hinterlassen;
- Ärmelspannungsklammern, pneumatisch und manuell höhenverstellbar mit anatomischer Befestigung der Ärmel in Ovalform, für Langarm und Kurzarm geeignet;
- patentierte H.A.R.S. Vorrichtung zur Rückgewinnung der Warmluft, welches die Bügelzeiten deutlich verkürzt und maßgeblich zur Energieeinsparung beiträgt;
- PLC TOUCH SCREEN zur kundenspezifischen Steuerung aller Funktionen, Bügelzyklen, zur Produktivitätskontrolle pro Bediener, zur Diagnostik, Aktualisierung der Software und Test. Der PLC kann durch Kabel oder Wi-Fi an einen Router angeschlossen werden, um die Tests und Steuerung auch von extern ausführen zu können;
- LEO ist höhenverstellbar und mit einem Spiegel ausgestattet.

Es ist zweckmäßig, den LEO Finisher mit einer vertikalen Kragen- und Manschettenpresse Modell COMPACT zu kombinieren, um eine kompakte und hochproduktive Hemdbügelstation zu konfigurieren.

Zubehör auf wunsch:

- **STANDARD Gestell;**
- **EASY ACCESS 2.0 Fernsteuerung über Ethernet oder WI-FI;**
- **Elektrobügeleisen zum Nachbügeln.**

TECHNISCHE DATEN	LEO - DAMPF	LEO - ELEKTRISCHE
ELEKTRISCHER ANSCHLUSS	400 V/3 + N/50 Hz • 230 V/3/60 Hz (AUX 24VDC)	
VENTILATORMOTOR	1,5 kW	
VACUUM MOTOR	0,25 kW	
ELEKTRISCHE HEIZELEMENTE		2 x 6,75 kW
HEIZWIDERSTAND PUPPENAUFSATZ		2 x 0,80 kW
AUFGENOMMENE ELEKTRISCHE LEISTUNG		16,60 kW
AUFGENOMMENE ELEKTRISCHE LEISTUNG - ECONOMY		9,85 kW
DAMPFANSCHLUSS	1/2"	
KONDENSRUECKLAUF	1/2"	
BETRIEBSDAMPFDRUCK	5÷7 bar • 70÷100 psi	
DAMPFVERBRAUCH	15÷20 Kg/h	
LUFTEINGANG	1/4"	
BETRIEBSLUFTDRUCK	7 bar • 0,7 Mpa • 100 psi	
LUFTVERBRAUCH	15 Nl/Zyklus	
NETTOGEWICHT	350 Kg	350 Kg
BRUTTOGEWICHT	400 Kg	400 Kg
VERPACKUNGSABMESSUNGEN	198 x 126 x 230 cm	
VOLUME	5,74m3	

Aufgrund konstruktiver anforderungen, sind die oben genannten daten nicht bindend.

SIDI MONDIAL SRL
www.sidimondial.com
Via G. Di Vittorio 6 | 20065 INZAGO (MI) Italy
tel. +390295383901 fax.+390295383903 | sidi@sidimondial.com

LEO

LEO - это манекен, подходящий для глажки рубашек, футболок-поло, поварских и медицинских курток, который благодаря свой прочной конструкции и простоте использования обеспечивает превосходное качество глажки и среднюю производительность 35 изделий в час. Предлагая эту последнюю версию SIDI обеспечивает своим клиентам наилучшее соотношение цены и качества, сохраняя при этом важнейшие инновационные решения для глажки рубашек. Модель LEO доступна как в паровой, так и электрической версиях.
Благодаря специальному устройству электрический манекен позволяет гладить рубашки, используя менее 10 кВт потребляемой мощности.

LEO ИМЕЕТ В СЕРИЙНОЙ КОМПЛЕКТАЦИИ:

- КАРКАС SMALL, позволяющий гладить очень широкий ассортимент размеров;
- ВЫДВИЖНАЯ передняя прижимная планка (для облегчения размещения рубашки) с силиконовой обивкой во избежание следов от пуговиц и лоснящихся следов на темных тканях;
- ПНЕВМАТИЧЕСКИЕ зажимы натяжения рукавов, регулируемые по высоте вручную, с анатомической блокировкой рукава овальной формы, подходящие для глажки коротких и длинных рукавов;
- ЗАПАТЕНТОВАННАЯ технология H.A.R.S., позволяющая рекуперировать горячий воздух пресса для плечевой зоны, сокращая длительность цикла, а, следовательно, и энергопотребление;
- ПЛК с СЕНСОРНЫМ ДИСПЛЕЕМ для персонализированного управления всеми функциями, циклами глажки, проверки производительности отдельных операторов, диагностики, обновления ПО и автотестирования. ПЛК может быть подключен посредством кабеля или по беспроводной связи к маршрутизатору, чтобы выполнять те же самые функции дистанционно.
- LEO регулируется по высоте и оснащен зеркалом.

Рекомендуется дополнить манекен LEO вертикальным прессом для воротничков и манжет модели COMPACT, чтобы сконфигурировать компактное и высокопроизводительное рабочее место для глажки рубашек.

Аксессуары по запросу:

- **СТАНДАРТНЫЙ каркас;**
- **Удаленное управление EASY ACCESS 2.0 Ethernet или WI-FI;**
- **Электрический утюг для доработки.**

ТЕХНИЧЕСКИЕ ДАННЫЕ	LEO - ПАР	LEO - ЭЛЕКТРИЧЕСКИЙ
ЭЛЕКТРОПИТАНИЕ	400 V/3 + N/50 Hz • 230 V/3/60 Hz (AUX 24VDC)	
МОТОР ВЕНТИЛЯТОРА	1,5 kW	
МОТОР АСПИРАТОРА	0,25 kW	
ЭЛЕКТР.БАТАРЕЯ РАЗОГРЕВА ВОЗДУХА		2 x 6,75 kW
СОПРОТИВЛЕНИЯ: МАНЕКЕН		2 x 0,80 kW
ПОТРЕБЛЕНИЕ		16,60 kW
ПОТРЕБЛЕНИЕ - ECONOMY		9,85 kW
ПОДАЧА ПАРА	1/2"	
ВОЗВРАТ КОНДЕНСАТА	1/2"	
РАБ. ДАВЛЕНИЕ ПАРА	5÷7 bar • 70÷100 psi	
РАСХОД ПАРА	15÷20 Kg/h	
ПОДАЧА ВОЗДУХА	1/4"	
РАБ. ДАВЛЕНИЕ ВОЗДУХА	7 bar • 0,7 Mpa • 100 psi	
ПОТРЕБЛЕНИЕ СЖАТОГО ВОЗДУХА	15 Nl/Цикл	
ВЕС НЕТТО	350 Kg	350 Kg
ВЕС БРУТТО	400 Kg	400 Kg
РАЗМЕРЫ УПАКОВКИ	198 x 126 x 230 cm	
ОБЪЕМ	5,74m3	

В связи с производственными требованиями вышеуказанные данные не являются обязательными.

SIDI MONDIAL SRL
www.sidimondial.com
Via G. Di Vittorio 6 | 20065 INZAGO (MI) Italy
tel. +390295383901 fax.+390295383903 | sidi@sidimondial.com